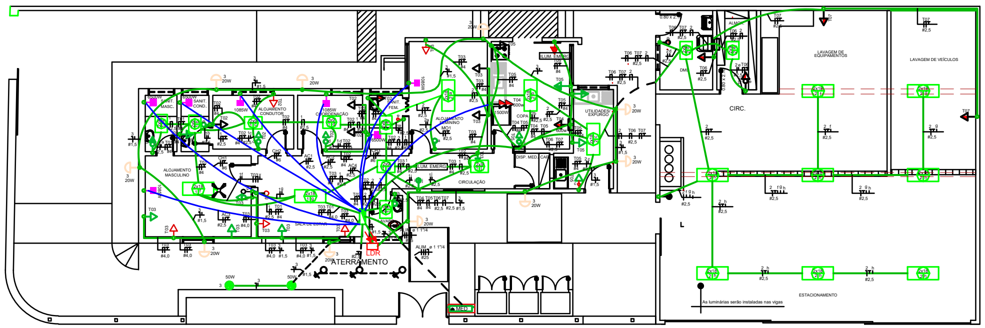

PLANTA ELÉTRICA
ESCALA 1:100

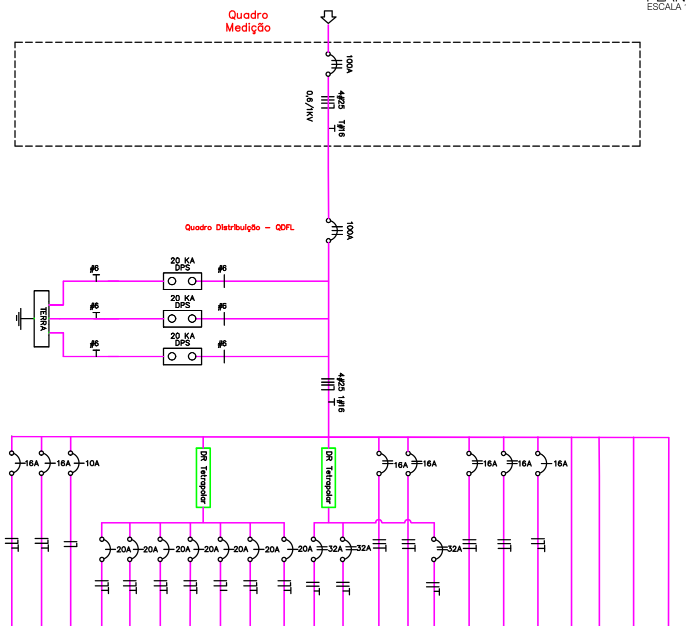

CIRCUITO	Nº	IL1	IL2	IL3	T01	T02	T03	T04	T05	T06	T07	CH1	CH2	AC1	AC2	CH3	AC3	AC4	MO1	RES	RES	RES	RES
POTÊNCIA	W	216	280	300	240	480	480	480	400	280	280	5460	5460	824,60	824,60	5460	824,60	824,60	1140				
CABO	mm²	2,5	2,5	1,5	4.0	4,0	4,0	4,0	4,0	4,0	4,0	6,0	6,0	2,5	2,5	6,0	2,5	2,5	2,5				

Quadro de distribuição de Cargas QDFL- Samu

Circuitos	Descrição	Tipo	Tensão V	CARGA: Tomadas (VA) 100	Tomadas (VA) 600	Iluminação (quantidade lampadas) 9W	18W	20W	50W	Potência total W	Demanda	Carga Total (W)	Fator de Potência	Carga Total (VA)	Potência Ativa W: R(W)	S(W)	T(W)	Ip(A)	Condutores Vivos (mm²)	Condutor de Proteção (mm²)	Disjuntor: Curvas e Nº de pólos	In Disjuntor (A)
1	IL1	Iluminação	127			16	4			216	1,00	216,00	1,00	216,00	216,00			1,70	2,50	2,50	C 1	16
2	IL2	Iluminação	127			4	12			280	1,00	280,00	1,00	280,00			280,00	2,20	2,50	2,50	C 1	16
3	IL3	Iluminação	127					10	2	300	1,00	300,00	1,00	300,00		300,00		2,36	1,50	1,50	C 1	10
4	T01	Tomada geral	127	1						600,00	0,40	240,00	0,90	266,67			600,00	4,72	4,00	4,00	C 1	20
5	T02	Tomada geral	127	6	1					1200,00	0,40	480,00	0,90	533,33		1200,00		9,45	4,00	4,00	C 1	20
6	T03	Tomada geral	127	12						1200,00	0,40	480,00	0,90	533,33		1200,00		9,45	4,00	4,00	C 1	20
7	T04	Tomada geral	127		2					1200,00	0,40	480,00	0,90	533,33			1200,00	9,45	4,00	4,00	C 1	20
8	T05	Tomada geral	127	7						700,00	0,40	280,00	0,90	311,11	1000,00			5,51	4,00	4,00	C 1	20
9	T06	Tomada geral	127	1	1					700,00	0,40	280,00	0,90	311,11	700,00			5,51	2,50	4,00	C 1	20
10	T07	Tomada geral	127	1	1					700,00	0,40	280,00	0,90	311,11			700,00	5,51	2,50	4,00	C 1	20
11	CH1	Chuveiro 1	220	1						6500,00	0,84	5460,00	1,00	5460,00	3250,00	3250,00		29,55	6,00	6,00	B 2	32
12	CH2	Chuveiro 2	220	1						6500,00	0,84	5460,00	1,00	5460,00		3250,00	3250,00	29,55	6,00	6,00	B 2	32
13	AC1	Ar condicionado 1	220	1						1085,00	0,76	824,60	0,85	970,12	542,50	542,50		4,93	2,50	2,50	C 2	16
14	AC2	Ar condicionado 2	220	1						1085,00	0,76	824,60	0,85	970,12		542,50	542,50	4,93	2,50	2,50	C 2	16
15	CH3	Chuveiro 3	220	1						6500,00	0,84	5460,00	1,00	5460,00	3250,00		3250,00	29,55	6,00	6,00	B2	32
16	AC3	Ar condicionado 3	220	1						1085,00	0,76	824,60	0,85	970,12	542,50		542,50	4,93	2,50	2,50	C 2	16
17	AC4	Ar condicionado 4	220	1						1085,00	0,76	824,60	0,85	970,12		542,50	542,50	4,93	2,50	2,50	C 2	16
18	MO1	Microondas	127	1						1500,00	0,76	1140,00	0,80	1425,00	1500,00			11,81	2,50	2,50	C 1	16
19	RES	Reserva	127	1																		
20	RES	Reserva	127	1																		
21	RES	Reserva	127	1																		
22	RES	Reserva	127	1																		
TOTAL										32436		24134,40		25281,47	11001,00	10827,50	10907,50					
GERAL	---	---		---	---	---	---	---	---		---	Total (W)	F.P	Total (VA)	I= 86,62A	I= 85,25A	I= 85,58A	Total (A)	---	---	---	---
	---	Potência total (32436 W), (33787,5VA)						Potência demandada:				26654,4	0,96	27814,8	---	---	---	73,08	25	25	3	100

MATERIAIS ELÉTRICOS SAMU

ÍTEM	QUANTIDADE / UNIDADE	PRODUTO
1	3 / m	Cabo de cobre de 1,5 mm², 750 V - isolação em PVC 70°C - cor preta - fase
2	48 / m	Cabo flexível 1,5 mm², 750 V,- isolação em PVC 70°C - cor azul claro - neutro
3	5 / m	Cabo flexível 1,5 mm², 750 V, - isolação em PVC 70°C - cor verde amarelo - proteção
4	46 / m	Cabo flexível 1,5 mm², 750 V, - isolação em PVC 70°C - cor branca - retorno
5	226 / m	Cabo flexível 2,5 mm², 750 V, - isolação em PVC 70°C - cor preta - fase
6	239 / m	Cabo flexível 2,5 mm², 750 V, - isolação em PVC 70°C - cor azul claro - neutro
7	125 / m	Cabo flexível 2,5 mm², 750 V, - isolação em PVC 70°C - cor verde amarelo - proteção
8	101 / m	Cabo flexível 2,5 mm², 750 V, - isolação em PVC 70°C - cor branca - retorno
9	150 / m	Cabo flexível 4,0 mm², 750 V, - isolação em PVC 70°C - cor preta - fase
10	150 / m	Cabo flexível 4,0 mm², 750 V, - isolação em PVC 70°C - cor azul claro - neutro
11	110 / m	Cabo flexível 4,0 mm², 750 V, - isolação em PVC 70°C - cor verde amarelo - proteção
12	28 / m	Cabo flexível 6,0 mm², isolamento 750 V, - isolação em PVC 70°C - cor preta - fase
13	28 / m	Cabo flexível 6,0 mm², isolamento 750 V,- isolação em PVC 70°C - cor azul claro - neutro
14	28 / m	Cabo flexível 6,0 mm², isolamento 750 V, - isolação em PVC 70°C - cor verde amarelo - proteção
15	3,5 / m	Eletroduto de PVC rígido roscável de 1 1/4´ - com acessórios
16	10 / m	Eletroduto corrugado em polietileno de alta densidade, DN= 40 mm, com acessórios
17	1 / cj	Interruptor com 1 tecla simples e placa
18	1 / cj	Interruptor com 2 teclas simples e placa
19	1 / cj	Interruptor com 3 teclas simples e placa
20	1 / cj	Conjunto 1 interruptor simples e 1 tomada 2P+T de 10 A, completo
21	1 / cj	Tomada 2P+T de 10 A - 250 V, completa
22	1 / cj	Tomada Dupla 10a + 20a Vermelha Blux Modular
23	25 / pç	Caixa em PVC de 4´ x 2´
24	10 / pç	Caixa em PVC octogonal de 4´ x 4´
25	2 / pç	Disjuntor termomagnético, unipolar 127/220 V, corrente de 10 A , curva C
26	3 / pç	Disjuntor termomagnético, unipolar 127/220 V, corrente de 16 A , curva C
27	7 / pç	Disjuntor termomagnético, unipolar 127/220 V, corrente de 20A , curva C
28	4 / pç	Disjuntor termomagnético, biipolar 127/220 V, corrente de 16A , curva C
29	3 / pç	Disjuntor termomagnético, biipolar 127/220 V, corrente de 32A , curva B
30	2 / pç	Disjuntor termomagnético, tripolar 127/220 V, corrente de 32A , curva C
31	2 / pç	Disjuntor termomagnético, tripolar 127/220 V, corrente de 100A , curva C
32	1 / pç	Dispositivo diferencial residual de 25 A x 30 mA - 4 polos
33	1/pç	Dispositivo diferencial residual de 40 A x 30 mA - 4 polos
34	3 / Pç	Dispositivo DPS classe II, 1 polo, tensão máxima 175V, corrente máxima 75 kA
35	354 / m	Eletroduto de PVC corrugado flexível leve, diâmetro externo de 25 mm
36	1 / pç	Quadro de distribuição universal de embutir, para disjuntores 44 DIN / 32 Bolt-on - 150 A
37	3/pç	Haste de aterramento de 5/8" x 3 m
38	3 / pç	Conector cabo/haste de 3/4´
39	9 / m	Cabo de cobre nu, têmpera mole, classe 2, de 50 mm
40	3 / pç	Caixa de inspeção do terra cilíndrica em PVC rígido, diâmetro de 300 mm - h= 250 mm
41	6 / m	Eletroduto de PVC rígido roscável de 3/4´ - com acessórios
42	10 / pç	Arandela Triângular Luminária Externa Interna Muro Parede Alumínio Preto
43	20 / pç	Lâmpada LED tubular T8 com base G13, de 900 até 1050 lm - 9 a 10W
44	26 / pç	Lâmpada LED tubular T8 com base G13, de 1850 até 2000 lm - 18 a 20W
45	10 / pç	Lampada Led 20w Ulta Led Alta Potencia Bivolt Branca
46	13 / pç	Luminária sobrepor tubular 2 lâmpadas retangular 60cm branco
47	10 / pç	Luminária sobrepor tubular 2 lâmpadas retangular 120cm branco
48	2 / pç	Barramento 100a Neutro/terra P/ 20 Circuitos
49	2 / pç	Luminária Luz De Emergência 30 Leds 2w Autônoma
50	1 / cj	Kit 2 Suportes 60cm + 2 Refletor Led 50w Exterior Outdoor

ÍTEM	QUANTIDADE / UNIDADE	PADRÃO DE ENTRADA CATEGORIA T4 EDP BANDEIRANTE
1	1/pç	Poste de concreto duplo T , 200daN
2	m	Ramal de ligação - fornecido pela concessionária
3	18/m	Condutor do ramal de entrada FFFN (o neutro deve ser azul claro e as fases cor preta
4	1/pç	Isolador roldana
5	1/pç	Suporte de isolador roldana
6	1/cj	Parafuso e porca quadrada com arruela
7	1/pç	Curva ou cabeçote de 135º (mínimo)
8	6/m	Eletroduto do ramal de entrada 40mm
9	3/pç	Cintas ou abraçadeiras
10	1/pç	Caixa de medição V
11	1,5/m	Eletroduto de PVC para aterramento 20mm
12	1,5/m	Condutor de cobre nu para aterramento isolado verde 16 mm²
13	1/pç	Haste de aterramento em caixa de inspeção 2,4m

NOTAS

1. OS CONDUTORES NÃO COTADOS POSSUEM SEÇÃO NOMINAL 1,5 mm2
2. OS ELETRODUTOS NÃO COTADOS POSSUEM DIÂMETRO INTERNO DE 3/4", SEGUNDO SEUS DIÂMETROS INTERNOS.
3. FIOS E CABOS ESTÃO COTADOS EM mm2.
4. OS CABOS PARA ENERGÍA SERÃO NAS CORES : PRETO PARA FASES R/S/T, AZUL CLARO PARA NEUTRO, VERDE-AMARELO PARA TERRA, E BRANCO PARA RETORNO.
5. AS TOMADAS 2P +T PADRÃO BRASILEIRO NBR 14136 – PINOS CILINDRICOS ø 4,0mm – 10A/250V, – PINOS CILINDRICOS ø 4,8mm – 20A/250V.
6. PARA OS CIRCUITOS RESERVAS QUANDO FOREM USADOS, MANTER ATENÇÃO EM RELAÇÃO AOS CIRCUITOS QUE UTILIZARÃO OS CIRCUITOS DO DISPOSITIVO "DR", PARA CONTINUAR MANTENDO A PROTEÇÃO PROPORCIONADA PELO DISPOSITIVO.
7. PARA ACRÉSCIMO DE CARGA NO QUADRO, DEVERÁ SEMPRE SER OBSERVADO SE A PROTEÇÃO E O ALIMENTADOR DO QUADRO ATENDEM A ESSES AUMENTOS DE CARGAS
8. AS TOMADAS E INTERRUPTORES QUE ESTÃO NA LAYER 12, VERMELHA, SÃO PONTOS QUE NÃO TEM NO LOCAL E SERÃO INSTALADAS DURANTE A REFORMA.

QUADRO DE LEGENDA

SIMBOLO	DESCRICÃO
	[illegible]
	[illegible]
	[illegible]
a	[illegible]
a a	[illegible]
	CONJUNTO 1 INTERRUPTOR DE FORÇA DO VENTILADOR , EMBUTIDA NA PAREDE A 1300mm DO PISO ACABADO (CENTRO DA CAIXA).
	CONJUNTO 1 TOMADA MONOFÁSICA COM "TERRA" UNIVERSAL (2P+T-10A/250V), EMBUTIDA NA PAREDE A 300mm DO PISO ACABADO (CENTRO DA CAIXA).
	CONJUNTO 1 TOMADA MONOFÁSICA COM "TERRA" UNIVERSAL (2P+T-10A/250V), EMBUTIDA NA PAREDE A 300mm DO PISO ACABADO (CENTRO DA CAIXA). PARA INSTALAR
	CONJUNTO 1 TOMADA MONOFÁSICA COM "TERRA" UNIVERSAL (2P+T-10A/250V), EMBUTIDA NA PAREDE A 1300mm DO PISO ACABADO (CENTRO DA CAIXA).
	CONJUNTO 1 TOMADA MONOFÁSICA COM "TERRA" UNIVERSAL (2P+T-10A/250V), EMBUTIDA NA PAREDE A 1300mm DO PISO ACABADO (CENTRO DA CAIXA). PARA INSTALAR
	CONJUNTO 1 TOMADA MONOFÁSICA COM "TERRA" UNIVERSAL (2P+T-10A/250V), EMBUTIDA NA PAREDE A 2000mm DO PISO ACABADO (CENTRO DA CAIXA).
	CONJUNTO 1 TOMADA MONOFÁSICA COM "TERRA" UNIVERSAL (2P+T-10A/250V), EMBUTIDA NA PAREDE A 2000mm DO PISO ACABADO (CENTRO DA CAIXA). PARA INSTALAR
	[illegible]
Pot.	CONJUNTO 1 TOMADA DE USO ESPECÍFICO (CHUVEIRO OU AR CONDICIONADO, EMBUTIDA NA PAREDE A 2200mm DO PISO ACABADO (CENTRO DA CAIXA). POTÊNCIA INDICADA EM PROJETO
	[illegible]
	[illegible]
	[illegible]
	[illegible]
	[illegible]
	[illegible]
	[illegible]
MED.	[illegible]
	[illegible]
	[illegible]
LDR	[illegible]
	[illegible]
	[illegible]
	[illegible]
	[illegible]
	[illegible]
LUM. EMERG.	[illegible]
	[illegible]
	[illegible]

PROJETO ELÉTRICO

FOLHA
1/1

ASSUNTO:
PROJETO DE ADEQUAÇÃO/REFORMA/AMPLIAÇÃO DO SAMU

LOCAL
RUA SÃO PAULO, S/N

BAIRRO
VILA BRASIL

MUNICÍPIO
CRUZEIRO

ESTADO
SP

POPRIETÁRIO
PREFEITURA MUNICIPAL DE CRUZEIRO

INSCRIÇÃO CADASTRAL
4.055.0204.001

ESCALA
INDICADA

LOCALIZAÇÃO (s/ escala)

QUADRO DE ÁREAS (m)²

ÁREA DO TERRENO	438,15m²
EDIF. BLOCO PRINCIPAL	102,71m²
ESTACIONAMENTO COBERTO	111,36m²
ÁREA DE SERVIÇO	13,04m²
ABRIGO DE RESÍDUOS	04,50m²
ABRIGO DE GÁS GLP	00,92m²
TOTAL CONSTRUIDO	232,53m²
ÁREA DESCOBERTA	188,22m²
CALÇADA	80,31m²
TOTAL À ADEQUAR/REFORMAR/CONSTRUIR	501,06m²
TAXA DE OCUPAÇÃO	53,85%
TAXA DE PERMEABILIDADE	15,80%

PROPRIETÁRIO
PREFEITURA MUNICIPAL DE CRUZEIRO
CNPJ: 46.668.596/0001-01

PROJETO/ENG. ELETRICISTA
EDIVALDO CÁSSIO DA SILVA
CREA: 5062879310
ART:

RESPONSÁVEL TÉCNICO PELA OBRA
PAULO CÉZAR FÉLIX JÚNIOR
CREA: 506.288.266-8
ART: